110V洗碗機系列

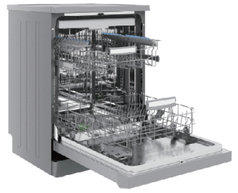

KSE49200SX
300 Series 獨立式洗碗機

KEE47200LW
300 Series 全嵌式洗碗機

KEE47200IW
300 Series 半嵌式洗碗機

KSE27200SW
300 Series 獨立式洗碗機

KEE27200LW
300 Series 全嵌式洗碗機

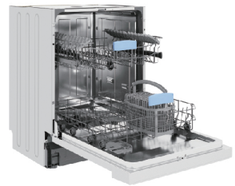

KEE27200IW
300 Series 半嵌式洗碗機

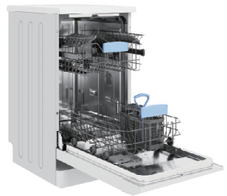

KSE43200SW
300 Series 獨立式洗碗機

款式	60公分獨立式(可移除上蓋)	60公分全嵌式	60公分半嵌式	60公分獨立式(可移除上蓋)	60公分全嵌式	60公分半嵌式	45公分獨立式(可移除上蓋)
產地	土耳其	土耳其	土耳其	土耳其	土耳其	土耳其	土耳其
容量 (人份)	15	13	13	13	13	13	10
碗籃數量	2 (上網籃、下網籃)	2 (上網籃、下網籃)	2 (上網籃、下網籃)	2 (上網籃、下網籃)	2 (上網籃、下網籃)	2 (上網籃、下網籃)	2 (上網籃、下網籃)
上方刀叉匙餐具抽屜	■	■	■		■		
可移除餐具籃		■	■	■	■	■	■
上網籃掛物/杯架	4 (含玻璃酒杯軟柄)	4	4	4	4	4	4
下網籃可調整支架	4	4	4	2	4	2	2
用水量 (L)	9	9	9	12	9	12	9
噪音值 dB(A)	51	51	51	51	51	51	51
電壓/頻率	110V/60Hz	110V/60Hz	110V/60Hz	110V/60Hz	110V/60Hz	110V/60Hz	110V/60Hz
額定電功率	1000W	1000W	1000W	1000W	1000W	1000W	1000W
洗程種類	7	7	7	6	6	6	6
洗滌溫度 (°C)	40-50-60-65	40-50-60-65	40-50-60-65	40-50-65-70	40-50-65-70	40-50-65-70	40-50-65
操作介面	LED按鍵式屏幕	LED按鍵式屏幕	LED按鍵式屏幕	LED按鍵式屏幕	LED按鍵式屏幕	LED按鍵式屏幕	LED按鍵式屏幕
顏色	不鏽鋼	白色	白色	白色	白色	白色	白色
內裝配置							
濾網類型	不銹鋼濾網 + 抗菌濾網組	不銹鋼濾網 + 一般濾網組	不銹鋼濾網 + 一般濾網組	不銹鋼濾網 + 一般濾網組	不銹鋼濾網 + 一般濾網組	不銹鋼濾網 + 一般濾網組	不銹鋼濾網 + 一般濾網組
加熱元件保護	■	■	■	■	■	■	■
隱藏式加熱元件	■	■	■	■	■	■	■
乾燥系統	Turbo 超強效烘乾系統	Super Active 強效烘乾系統	Super Active 強效烘乾系統	Mini 烘乾系統	Mini 烘乾系統	Mini 烘乾系統	Mini 烘乾系統
洗程							
超快洗40°C (45分)	■	■	■	■	■	■	■
精緻40°C (1小時48分)	■	■	■				■
經濟節能50°C (4小時4分)	■	■	■	■	■	■	■
一般60°C (2小時35分)	■	■	■				
快洗65°C (1小時10分)	■	■	■	■	■	■	■
智能洗程 (2小時10-53分)	■	■	■	■	■	■	■
高溫70°C (2小時58分)				■	■	■	
預洗 (15分)	■	■	■	■	■	■	■
洗程附加功能							
節約洗程	■	■	■	■	■	■	■
衛生殺菌	■	■	■				■
加強沖洗	■		■				■
加強烘乾	■	■	■				■
其他功能							
預約啟動	■ (1-24 hr)	■ (1-19 hr)	■ (1-24 hr)	■ (1-24 hr)	■ (3hr,6hr,9hr)	■ (3hr,6hr,9hr)	■ (1-24 hrs)
軟化鹽/光潔劑不足顯示	■	■	■	■	■	■	■
洗碗錠選擇	■		■	■		■	■
兒童安全鎖	■		■	■		■	■
自動關機功能	■	■	■	■	■	■	■
洗程剩餘時間顯示	■	■	■	■			■
洗程結束指示燈	■		■	■		■	■
熱水進水 (水溫最高60°C)	■	■	■	■	■	■	■
效能							
耗電量(度電/週期)	0.937	0.937	0.937	0.937	0.937	0.937	0.755
偵測系統							
濁度感測器(智能洗程)	■	■	■	■	■	■	■
Aqua Stop自動偵測漏水系統	■	■	■	■	■	■	■
尺寸							
產品尺寸(高x深x寬)	H850 x D598 x W598 mm	H820 x D550 x W598 mm	H820 x D570 x W598 mm	H850 x D598 x W598 mm	H820 x D550 x W598 mm	H820 x D570 x W598 mm	H850 x D598 x W448 mm
可移除上蓋高度	30mm			30mm			30mm
上蓋移除後產品高度	820mm	820mm	820mm	820mm	820mm	820mm	820mm
安裝尺寸(高 x 深 x 寬)	H820x D570 x W600 mm	H820-870 x D570 x W600 mm	H820-870 x D570 x W600 mm	H820 x D570 x W600 mm	H820-870 x D570 x W600 mm	H820-870 x D570 x W600 mm	H820 x D598 x W450 mm

安裝尺寸

60公分獨立式：
KSE49200SX、KSE27200SW

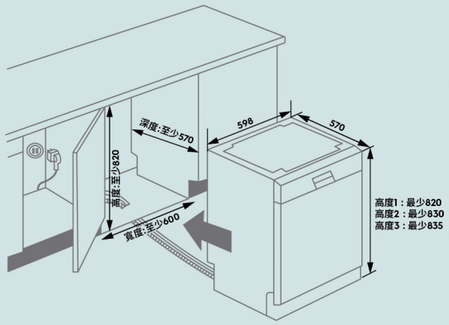

60公分全嵌式：
KEE47200LW、KEE27200LW

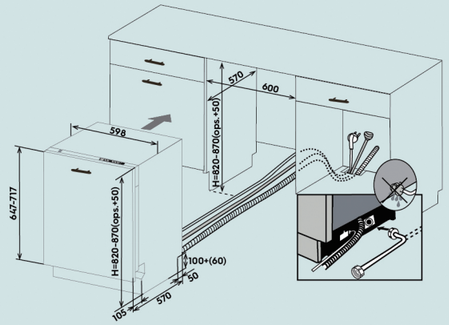

60公分半嵌式：
KEE47200IW、KEE27200IW

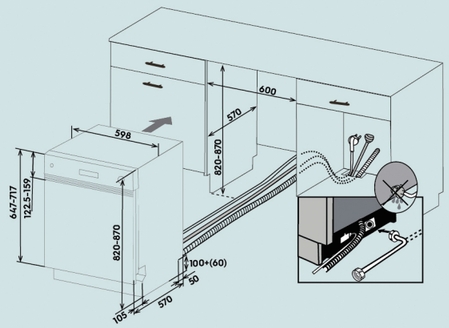
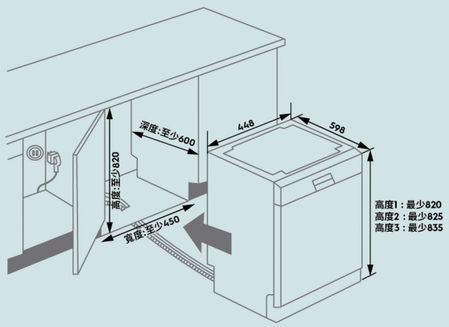
45公分獨立式：
KSE43200SW